VERMONA®

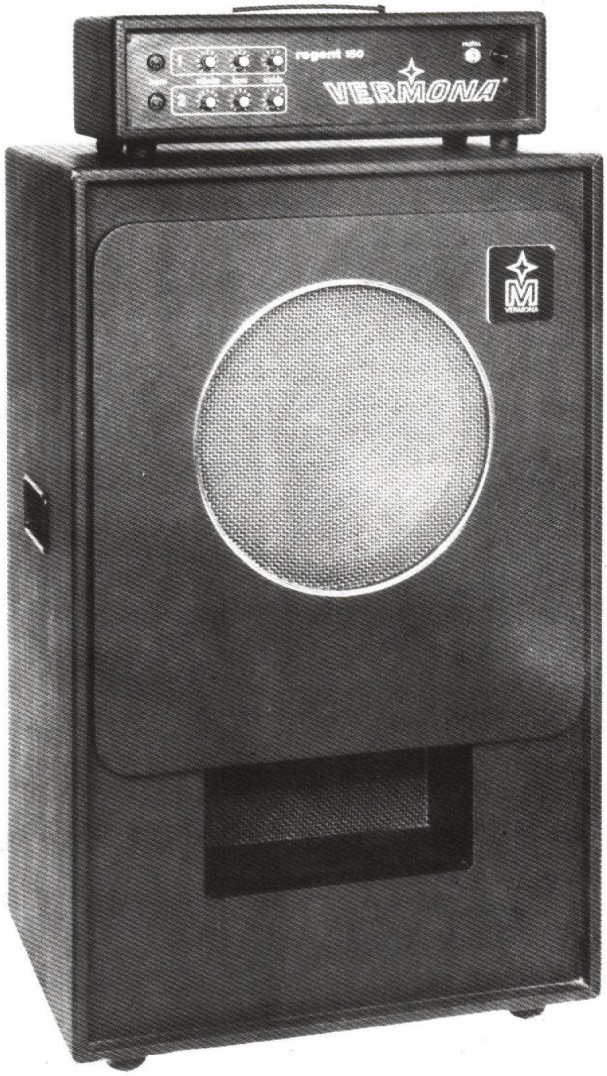

Regent 150 K

Regent 150

Regent 150 und Regent 150 K sind volltransistorisierte Verstärkeranlagen kleiner Leistung, welche sich durch hervorragende Wiedergabequalität und universellen Charakter auszeichnen. Sie sind für die verschiedensten Anwendungsbereiche geeignet z. B. für den Anschluß von Mikrofonen, Elektrogitarren, Tonbandgeräten, elektronischen Tastinstrumenten usw. Der Frequenzgang des Einganges 1 ist speziell zur Wiedergabe von E-Gitarren geeignet. Regent 150 besitzt durch die Ausführung als Kassette mit Baßreflexbox eine sehr gute Baßwiedergabe und einen hohen Wirkungsgrad. Regent 150 K zeichnet sich durch kleine Abmessungen und geringes Gewicht bei guten Übertragungsmöglichkeiten aus.

Technische Angaben:

Ausgangsleistung:	12,5 VA
Anschlußimpedanz:	6 Ohm
Klirrfaktor:	≦ 1,5 % (f = 1 kHz)
Frequenzbereich des Verstärkerteils:	(± 2 dB bei linearer Stellung der Klangregler)
Regent 150	20 Hz ... 20 kHz
Regent 150 K	30 Hz ... 20 kHz
Eingänge 1 und 2 getrennt regelbar in:	volume, bass und treble
Eingang 1 bass	+ 16 ... − 20 dB (bei f = 40 Hz)
treble:	+ 30 ... − 20 dB (bei f = 12 kHz)
Eingang 2 bass	+ 14 ... − 18 dB (f − 40 Hz)
treble:	+ 16 ... − 12 dB (f = 12 kHz)

Eingangsempfindlichkeit entsprechend der Steckerbelegung:	
symmetrisch:	ca. 3 ... 5 mV
unsymmetrisch:	ca. 40 ... 60 mV
Lautsprecherbestückung:	1 × Breitbandlautsprecher
Betriebsspannung:	220 V (umlötbar auf 110 V)
Netzfrequenz:	50/60 Hz ~
Leistungsaufnahme:	30 VA
12 VA Kassettenverstärker	12 VA Kofferverstärker
12,5 VA Lautsprecherbox	
Abmessungen:	Abmessung:
Kassette: 400 × 200 × 125 mm	500 × 400 × 230 mm
Box: 780 × 480 × 360 mm	Gewicht:
Gewicht:	12,5 kp
Kassette: 5,5 kp	
Box: 22 kp	

Exporteur:
Demusa
Volkseigener Außenhandelsbetrieb
der Deutschen Demokratischen Republik
DDR 9652 Klingenthal
Leninstraße 133

Hersteller:
VEB Musikelektronik
Betrieb des VEB Kombinat
Musikinstrumente
Markneukirchen/Klingenthal
DDR 9653 Klingenthal
Leninstraße 244

AG 15/024/82 III 3 1 38/0225/82 4,0

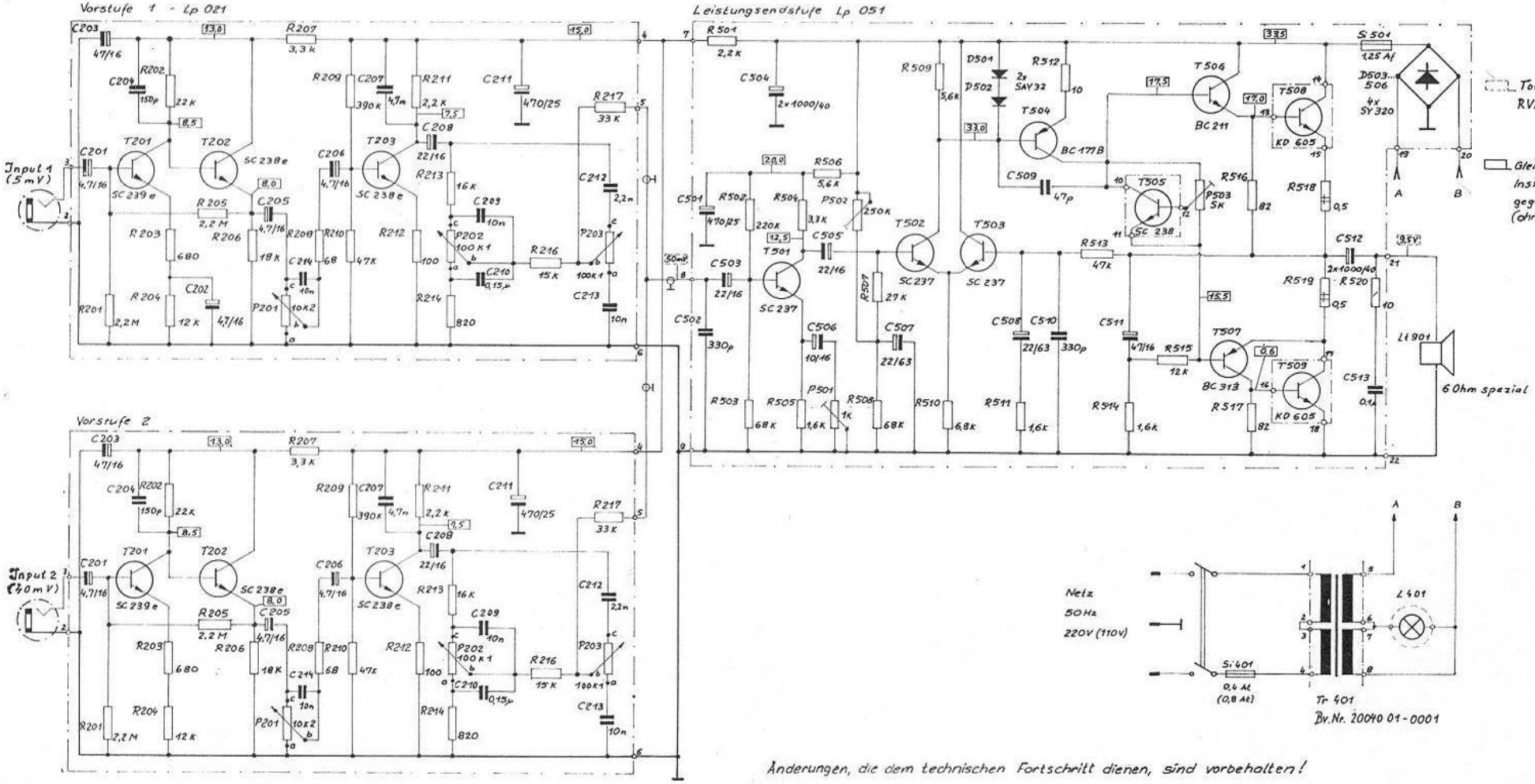

Änderungen, die dem technischen Fortschritt dienen, sind vorbehalten!

ECHOLETTE CA 30

baugleich Vermona Regent 150k

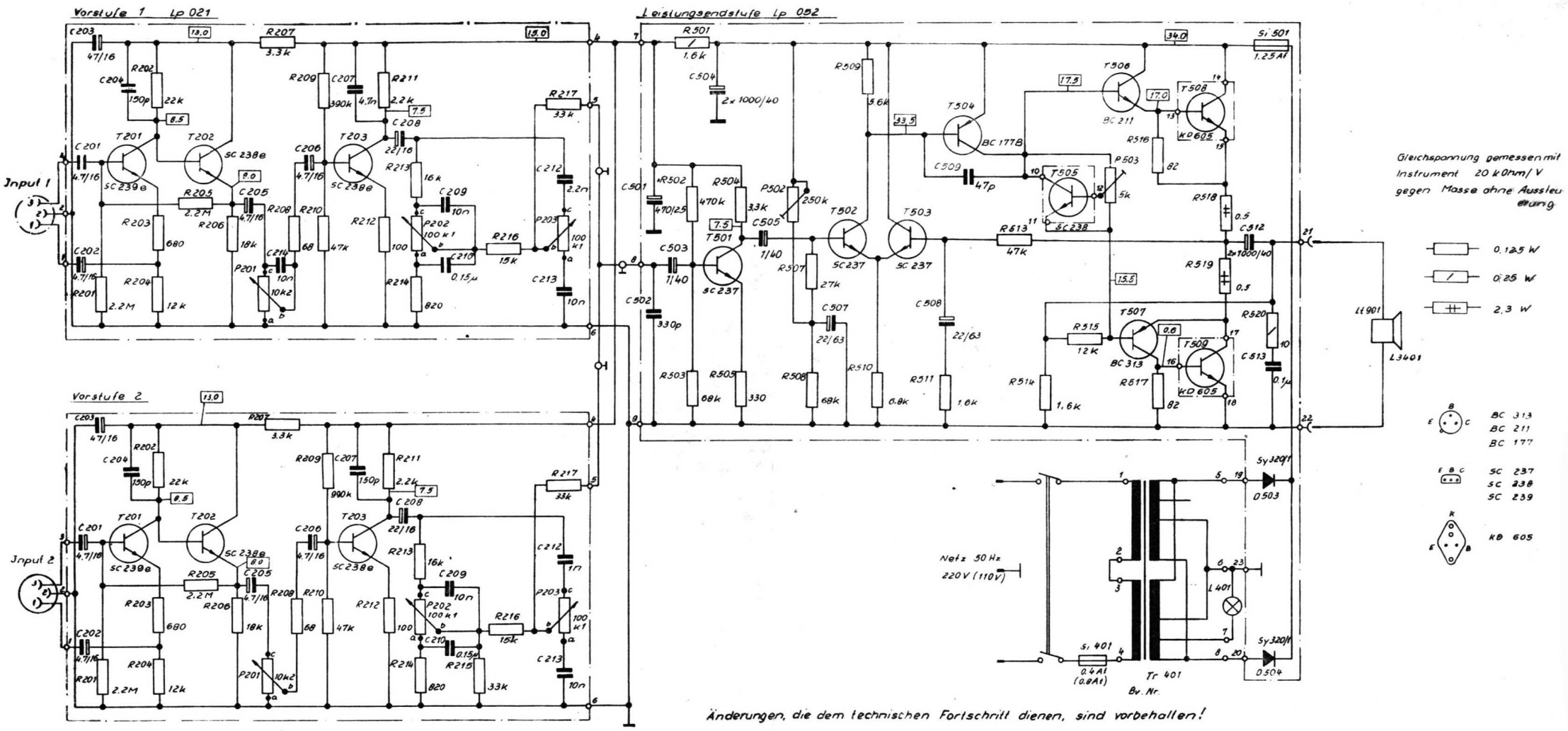

REGENT 150 und 150 Koffer

Stromlaufplan