VERMONA®

Bedienanleitung

Regent 222

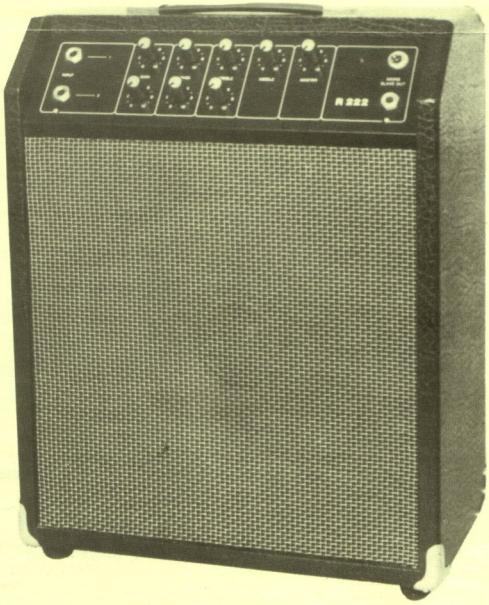

735,- h

Bedienanleitung:

Der Kofferverstärker R 222 ist ein Gerät mit universellem Charakter, der sich durch hervorragende Wiedergabequalität und seine bemerkenswerten technischen Daten auszeichnet.
Mit seinen zwei Kanälen und dem hohen Eingangspegelumfang können verschiedenste Tonquellen angeschlossen werden, wie z. B. Mikrofone, E-Gitarren, Tonbandgeräte, elektronische Tasteninstrumente usw.
Das Gerät ist an eine Netzspannung von 220 V; 50/60 Hz anzuschließen. Die Primärsicherung befindet sich im Innern des Gerätes.

Achtung! Vor Öffnen des Gerätes Netzstecker ziehen!
Die vorgeschriebenen Sicherungswerte sind unbedingt einzuhalten.

Durch Betätigung des Kippschalters „MAINS" wird der Verstärker eingeschaltet und ist sofort betriebsbereit. Angezeigt wird dies durch eine LED.
Der Kofferverstärker besitzt zwei verschiedenartige Eingangskanäle „INPUT" 1 und 2, an welche die entsprechenden Tonsignalquellen angeschlossen werden können.

INPUT 1: Diesem Eingang folgen die Regler „GAIN" (Vorpegelregler), „BASS", „TREBLE", „MIDDLE" (Klangregler) und „MASTER"(Lautstärkesummenregler), wobei der MASTER-Regler auf beide Eingänge wirkt.

INPUT 2: Diesem Eingang folgen die Regler „GAIN", „BASS" und „TREBLE".

Mit Hilfe der Regler GAIN und MASTER können FUZZ-Effekte erzielt werden.
Weiterhin besitzt der Kofferverstärker noch die Buchse „SLAVE OUT", um externe Geräte ansteuern zu können.

Technische Daten

Ausgangsleistung	20/12 VA
Betriebsspannung	220 V; 50/60 Hz ~
Leistungsaufnahme	ca. 30 Watt
Lautsprecherbestückung	1 Stück L 3402
Eingangsempfindlichkeit	5 mV
Abmessungen (B × H × T)	ca. (370 × 460 × 200) mm
Gewicht	9,5 kp

Exporteur:

Demusa
Volkseigener Außenhandelsbetrieb
der Deutschen Demokratischen Republik
DDR 9652 Klingenthal
Leninstraße 133

Hersteller:

VEB Musikelektronik
Betrieb des VEB Kombinat
Musikinstrumente
Markneukirchen/Klingenthal
DDR 9653 Klingenthal
Leninstraße 244

Kr 82/84 III 3 1 84/6103/84 2,0 d.

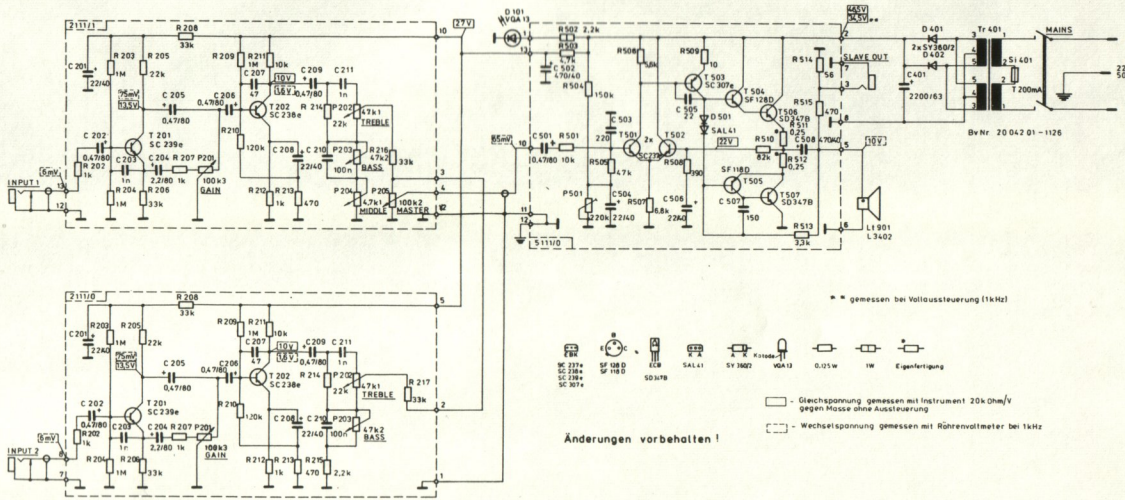
INPUT 1
INPUT 2
GAIN
MIDDLE
MASTER
TREBLE
BASS
T 201 SC 239e
T 202 SC 238e
D 101 VQA 13
T 501 2x SC 239e
T 502 SC 239e
T 503 SC 307x
T 504 SF 128D
T 505 SF 118D
T 506 SD 347B
T 507 SD 347B
SAL 41
SLAVE OUT
D 401 2xSY360/2 D 402
Tr 401
T 200mA
MAINS
220V~ 50/60Hz
L1 901 L 3402
Bv Nr 20 042 01 – 1126
* * gemessen bei Vollaussteuerung (1kHz)
SC 237x SC 238x SC 239x SC 307x
SF 128 D SF 118 D
EC 8
SD 347B
SAL 41
SY 360/2
Kathode
VQA 13
0,125 W
1W
Eigenfertigung
– Gleichspannung gemessen mit Instrument 20k Ohm/V gegen Masse ohne Aussteuerung
– Wechselspannung gemessen mit Röhrenvoltmeter bei 1kHz
Änderungen vorbehalten !